第43回宝塚市秋季少年野球大会

抽選日　平成25年10月13日

《宝塚グリーンライオンズクラブ杯争奪戦》

『最高の仲間と、感動を・ともに・創る！』・・最高の仲間とは、選手・指導者・父兄・審判員・理事などすべての人たちです！！

Aリーグ

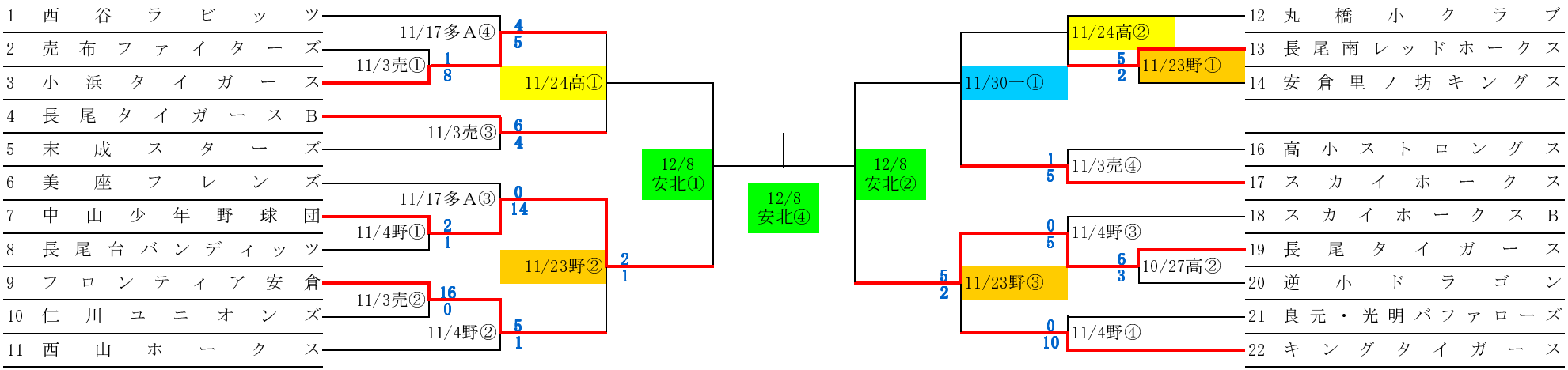

Cリーグ

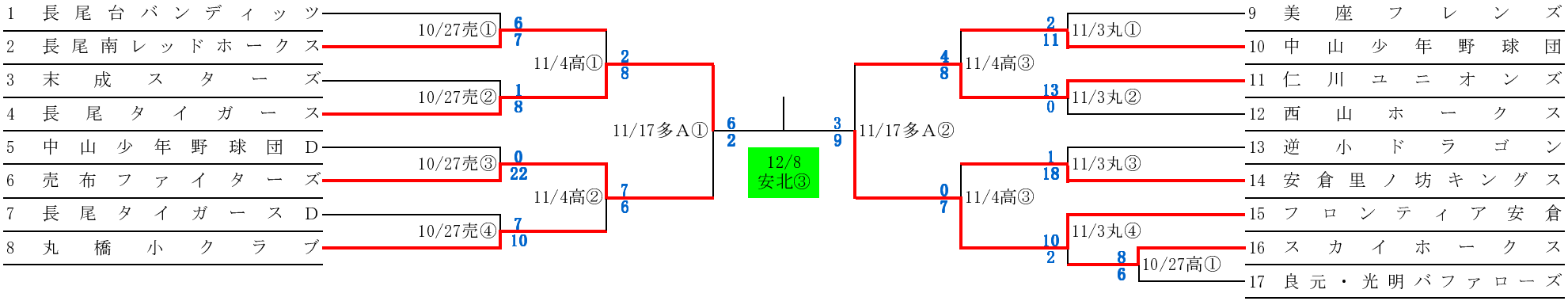

10/27（日）	大会初日	11/3（日）	大会2日目	11/4（月・祝）	大会3日目	11/17(日)4日目	11/23(土・祝)5日目	11/24(日)6日目	11/30(土)7日目	12/8(日) 大会最終日
売：市立	高：市立高司	売：市立	丸：市立	野：市立	高：市立高司	多：多目的A面	野：市立	高：市立高司	一：市立	安北：市立
売布北G	グランド	売布北G	丸橋小学校	野球場	グランド	グランド	野球場	グランド	第一小学校	安倉北小学校
① 9:00～	① 9:00～	① 9:00～	① 9:00～	① 9:00～	① 9:00～	① 9:00～	① 9:00～	① 12:00～	① 14:30～	① 9:00～
② 10:30～	② 10:30～	② 10:30～	② 10:30～	② 10:30～	② 10:30～	② 10:30～	② 10:30～	② 13:30～		② 10:30～
③ 12:00～		③ 12:00～	③ 12:00～	③ 12:00～	③ 12:00～	③ 12:00～	③ 12:00～			③ 12:00～ Cリーグ決勝戦
④ 13:30～		④ 13:30～	④ 13:30～	④ 13:30～	④ 13:30～	④ 13:30～				④ 13:30～ Aリーグ決勝戦